Светодиодные светильники

Инструкция по использованию

Внимательно ознакомьтесь с прилагаемой инструкцией перед началом установки и использования светодиодных светильников. Сохраняйте инструкцию до конца эксплуатации прибора.

Модель: BL60D

Инструкция

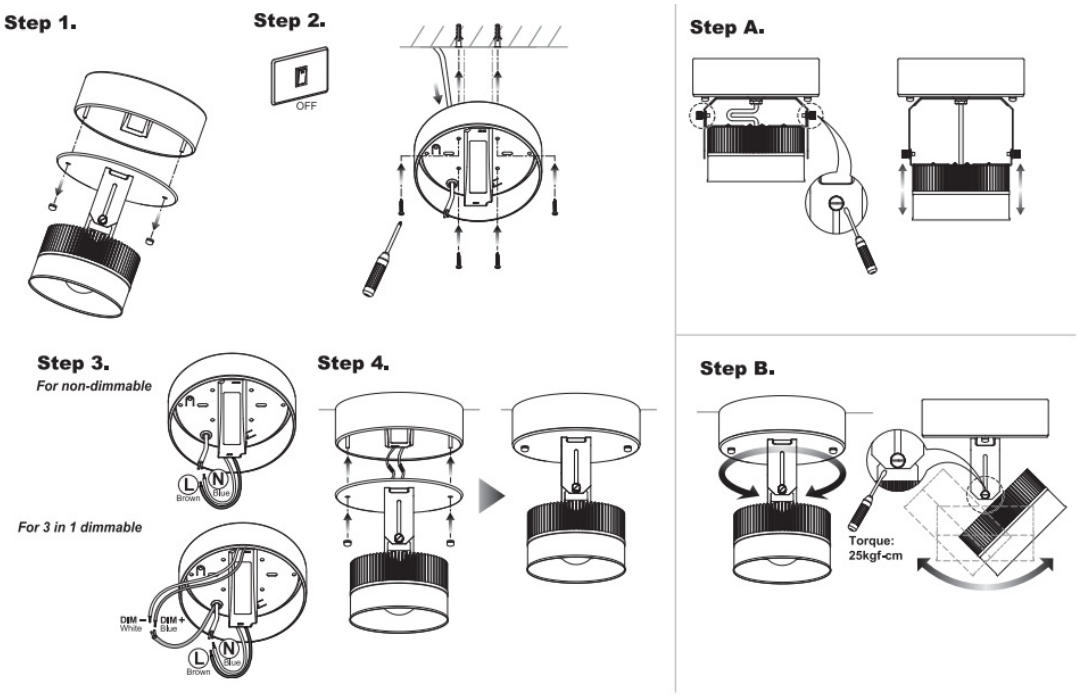

Функция диммирования по протоколу1-10V/PWM/Resistor

Указание мер безопасности

- Работы, связанные с монтажом и обслуживанием светодиодных светильников должны производиться только при отключенном питании электросети.
- Монтаж и подключение светодиодных светильников должны выполняться только. квалифицированным персоналом с соблюдением всех требований электротехнической безопасности.
- Регулярно проверяйте электрические соединения и целостность электропроводки. Присоединение светильника к поврежденной электропроводке запрещено.
- Перед установкой убедитесь в соответствии напряжения питающей сети ~ 220В.
- Запрещается разбирать светильник.

Уход

- Отключите питание и убедитесь, что поверхность светильника остыла.
- Для чистки наружной части светильника используйте чистую сухую ткань.
- **! Не используйте едкие и абразивные чистящие средства для чистки светильника.**

Технические характеристики

Габариты светильника, мм	∅197x192
Потребляемая мощность, Вт	54
Температура цвета, К	3000, 4000, 5000
Световой поток, Лм	5900, 6150, 6250
Напряжение питающей сети, В	100 – 240
Диапазон рабочих частот, Гц	47-63
Коэффициент мощности cos φ не менее	0.95
Уровень пульсации светового потока % не более	1
Класс энергетической эффективности	A
Степень защиты от внешних воздействий, не ниже	IP66
Угол раскрытия луча, град	70/120
Вес с источником питания, кг	2

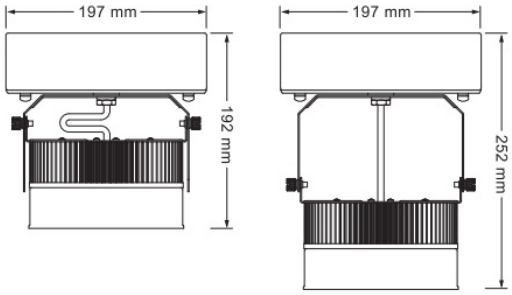

Гарантийные обязательства

1. Гарантийный срок эксплуатации светильника составляет 2 года со дня продажи покупателю, но не более 30 месяцев со дня выпуска предприятием – изготовителем.
2. При несоблюдении правил хранения и транспортирования организациями – посредниками (дилерами) – изготовитель не несет ответственности перед конечными покупателями за сохранность и качество продукции.
3. Для ремонта светильника в период гарантийного срока требуется предоставить акт рекламации с указанием контактного лица владельца и условий, при которых была выявлена неисправность, и предъявить само изделие с паспортом предприятию – изготовителю или представителю.
4. К гарантийному ремонту принимаются изделия, не подвергавшиеся разборке и конструктивным изменениям, не имеющие механических повреждений, при сохранении защитных наклеек, пломб и паспорта предприятия – изготовителя.
5. Не пытайтесь сами отремонтировать светильник, это лишит Вас гарантии!

Гарантийный талон

Внимание! Во избежание спорных ситуаций, убедительно просим Вас проверять правильность заполнения гарантийного талона, обращая внимание на наличие печати, подписи продавца, даты продажи.

Заводской номер _____

Дата продажи_____

Продавец _____

штамп торгующей организации